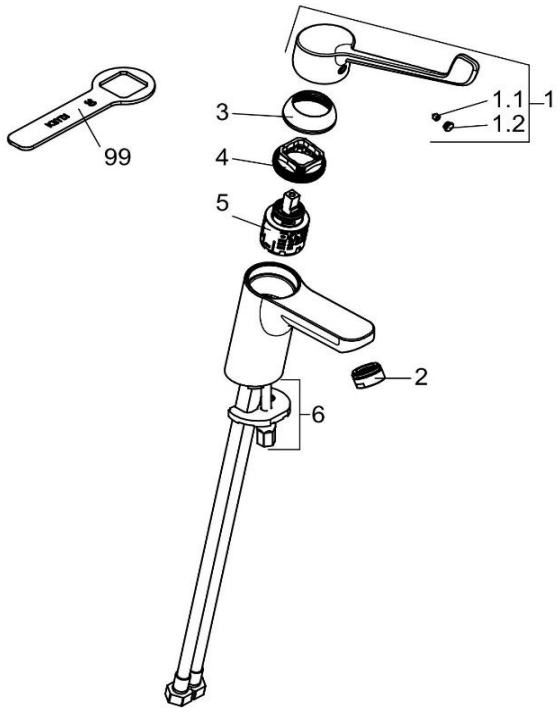

372880565		Waschtisch-Einhandmischer DN 15	single lever basin mixer DN 15
1	7324005-00	HEBEL KLINIK	LEVER HOSPITAL
1.1	92204601-00	GEWINDESTIFT	GRUB SCREW
1.2	93019759-00	STOPFEN	PLUG
2	7415905-00	STRAHLREGLER	AERATOR
3	93090805-00	ABDECKKAPPE	COVER CAP
4	93033300-00	SPANNSCHRAUBE	FASTENING SCREW
5	7560700-00	STEUEREINHEIT	CERAMIC CARTRIDGE
6	7330000-00	BEFESTIGUNGSSATZ	MOUNTING KIT
99	92914900-00	SPANNSCHRAUBENSCHLÜSSEL	WRENCH FOR FASTENING SCREW